CANALIZZABILI MINI (BASSA PREVALENZA)

IDEALI PER LA CLIMATIZZAZIONE DI GRANDI SUPERFICI

I canalizzati Mini permettono di climatizzare superfici di grandi dimensioni con ingombro minimo pari a 45 cm di profondità e 19,8 cm di altezza.

FLUSSO DELL'ARIA OTTIMIZZATO PER LA MASSIMA SILENZIOSITÀ

L'impatto sonoro viene drasticamente minimizzato grazie alla stabilizzazione aerodinamica del flusso dell'aria.

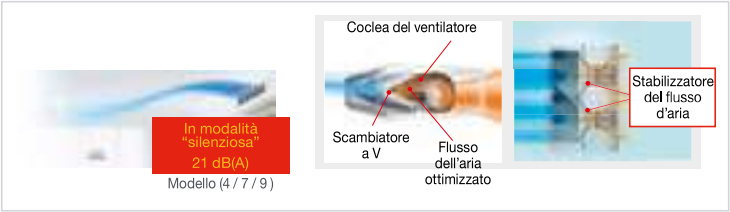

PROGETTATO PER FACILITARE LA MANUTENZIONE E L'ESECUZIONE DEGLI SCARICHI CONDENSA

Accessori

Modello	UTD-GXTA-W	UTD-GXTB-W	UTD-GXTC-W	UTY-XSZX
Descrizione	Kit griglia automatica			Unità sensore remoto
Foto	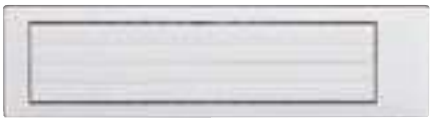			
	ARXK4G-14G	ARXK18G	ARXK24G	

ARXK004/007/009/012/014GLGH

ARXK018GLGH

ARXK024GLGH

Canalizzabili Mini

Specifiche

Modello			ARXK004GLGH	ARXK007GLGH	ARXK009GLGH	ARXK012GLGH	ARXK014GLGH	ARXK018GLGH	ARXK024GLGH
Alimentazione			monofase, ~230V, 50Hz						
Potenza	Raffrescamento	kW	1,1	2,2	2,8	3,6	4,5	5,6	7,1
	Riscaldamento		1,3	2,8	3,2	4,0	5,0	6,3	8,0
Assorbimento		W	26	28	28	35	66	73	80
Portata d'aria	Alto	m^3/h	460	460	460	550	760	930	1160
	Medio-A		440	440	440	520	660	840	1060
	Medio		420	420	420	480	560	740	960
	Medio-B		400	400	400	450	490	640	860
	Basso		370	370	370	410	410	540	750
	Silenziosa		340	340	340	340	340	470	610
Gamma pressione statica		Pa	0 a 30				0 a 50		
Pressione statica standard			10				15		
Livello di pressione sonora	Alto	dB(A)	25	26	26	29	34	33	32
	Medio-A		24	25	25	27	31	30	30
	Medio		23	24	24	26	28	28	28
	Medio-B		22	23	23	25	26	26	27
	Basso		21	22	22	24	24	24	25
	Silenziosa		20	21	21	22	22	22	22
Dimensioni (H × L × P)		mm	198 × 700 × 450					198 × 900 × 450	198 × 1100 × 450
Peso		kg	14,5	15,5		16		19	22.5
Diametro raccordo	Liquido	mm	6,35						9,52
	Gas		9,52			12,70			15,88
Tubo di drenaggio (I.D./O.D.)			25/32						

Nota: Le specifiche si basano sulle condizioni seguenti.
Raffreddamento: Temperatura interna di 27°C bulbo secco / 19°C bulbo umido, temperatura esterna di 35°C bulbo secco / 24°C bulbo umido.
Riscaldamento: Temperatura interna di 20°C bulbo secco / (15°C bulbo umido), temperatura esterna di 7°C bulbo secco / 6°C bulbo umido.
Lunghezza tubo: 7,5 m; differenza altezza fra unità esterna e interna: 0 m. Tensione: 230 [V].

I dati tecnici sono soggetti a variazioni senza obbligo di preavviso.

Accessori

Unità sensore remoto:	UTY-XSZX	KIT griglia automatica:	UTD-GXTA-W (004/007/009/012/014)
Ricevente IR:	UTB YWC		UTD-GXTB-W (018)
Modulo WI-FI:	UTY-TFSXZ1		UTD-GXTC-W (024)
Filtro antibatterico:	UTD-HFTA (004/014) UTD-HFTB (018) UTD-HFTC (024)		

Kit Griglia automatica (Opzionale)

Dal design elegante consente di migliorare il comfort anche in ambienti di grandi dimensioni. Posizionamento automatico delle alette, si abbina facilmente al design degli interni (Opzionale).

Dimensioni

(Unità: mm)

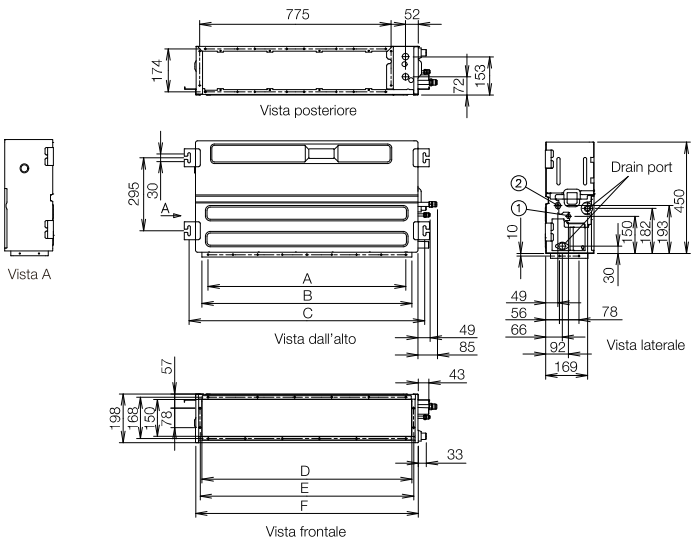

① Attacco tubo liquido
② Attacco tubo Gas

	ARXK004-014	ARXK018	ARXK024
A	P100×6=600	P100×8=800	P100×10=1000
B	650	850	1050
C	752	952	1152
D	650	850	1050
E	665	864	1064
F	700	900	1100