CANALIZZABILI (MEDIA-ALTA PREVALENZA)

SEMPLICI CONNESSIONI

Il collegamento dello scarico condensa può essere eseguito in diverse direzioni per facilitare l'installazione.

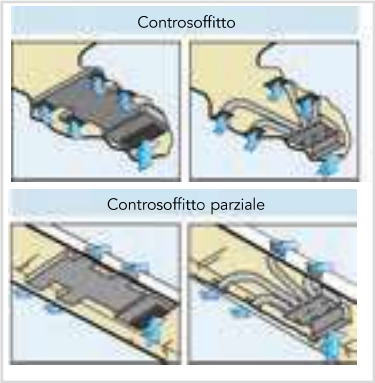

Modalità di installazione

DESIGN FLESSIBILE E GRANDI PORTATE

Potenti motori per disporre di un ampia gamma di pressioni statiche. Questa gamma di unità canale prevede inoltre dei modelli ultra silenziosi perfetti per hotel, camere da letto o spazi grandi come uffici.

FACILE MANTENIMENTO

Lo smontaggio del motore del ventilatore e dei ventilatori può realizzarsi facilmente.

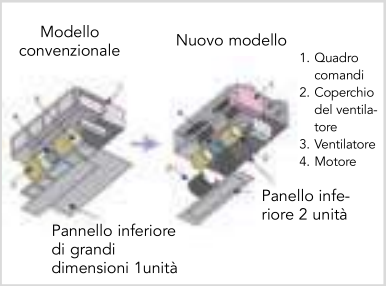

Facile manutenzione

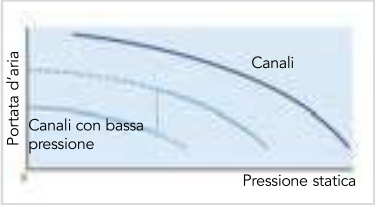

Modello dal design flessible e grande potenza

Accessori

Modello	UTD-RF204	UTY-XSZX	UTZ-PX1NBA
Descrizione	Flangia rotonda	Unità sensore remoto	Unità pompa per condensa
Foto			

ARXA024GLEH / ARXA030GLEH / ARXA036GLEH / ARXA045GLEH

- Altezza è di 270 mm.
- Aspirazione dal lato posteriore o inferiore.
- Possibilità d'installazione sospesa o addossata al soffitto.
- Modelli di grossa potenza e bassi livelli sonori dispongono un'ampia gamma di pressioni statiche.

Specifiche

Modello			ARXA024GLEH	ARXA030GLEH	ARXA036GLEH	ARXA045GLEH
Alimentazione			monofase, ~230V, 50Hz			
Potenza	Raffrescamento	kW	7,1	9,0	11,2	12,5
	Riscaldamento		8,0	10,0	12,5	14,0
Assorbimento		W	94	108	194	240
Portata d'aria	Alto	m^3/h	1280	1410	1840	1970
	Medio-A		1180	1350	1750	1910
	Medio		1090	1280	1660	1860
	Medio-B		1000	1240	1600	1780
	Basso		920	1190	1530	1710
	Silenziosa		840	1150	1470	1640
Gamma pressione statica		Pa	0 a 150			
Pressione statica standard			40	50	50	60
Livello di pressione sonora	Alto	dB(A)	31	34	37	41
	Medio-A		29	33	36	40
	Medio		27	32	35	38
	Medio-B		26	31	35	38
	Basso		24	30	34	37
	Silenziosa		23	29	33	36
Dimensioni (H × L × P)		mm	270 x 1135 x 700			
Peso		kg	36	40	40	40
Diametro raccordo	Liquido	mm	9,52			
	Gas		15,88			
Tubo di drenaggio (I.D./O.D.)			25/32			

Nota: Le specifiche si basano sulle condizioni seguenti.
Raffreddamento: Temperatura interna di 27°C bulbo secco / 19°C bulbo umido, temperatura esterna di 35°C bulbo secco / 24°C bulbo umido.
Riscaldamento: Temperatura interna di 20°C bulbo secco / (15°C bulbo umido), temperatura esterna di 7°C bulbo secco / 6°C bulbo umido.
Lunghezza tubo: 7,5 m; differenza altezza fra unità esterna e interna: 0 m. Tensione: 230 [V].

I dati tecnici sono soggetti a variazioni senza obbligo di preavviso.

Accessori

Flangia rotonda:	UTD-RF204	Unità pompa per condensa:	UTZ-PX1NBA
Ricevente IR:	UTY-TRHX	Filtro antibatterico:	UTD-HFND
Modulo WI-FI:	UTY-TFSXZ1		

Dimensioni

(Unità: mm)

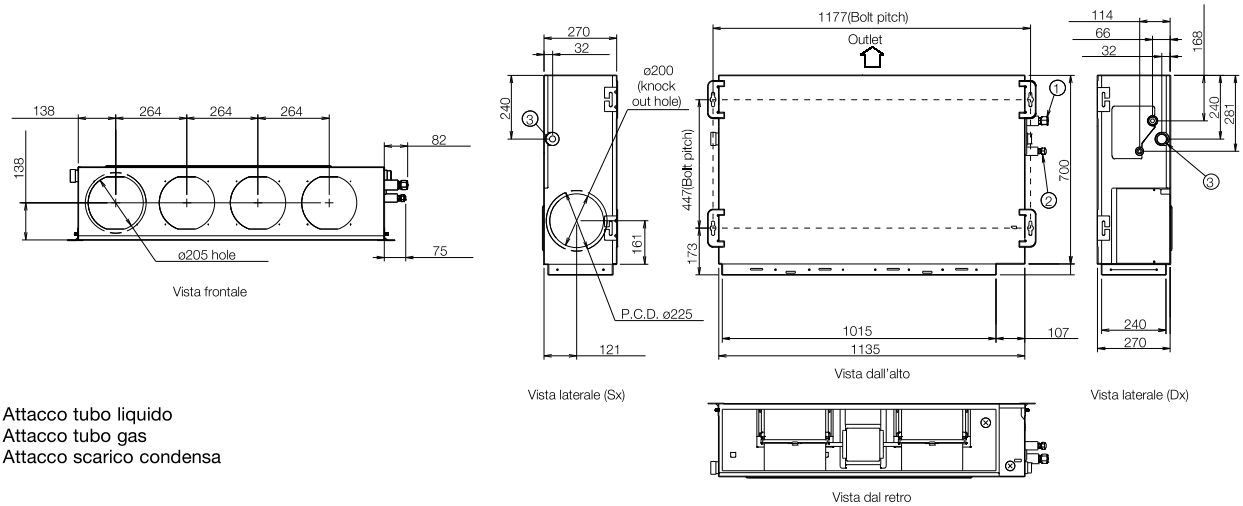

① Attacco tubo liquido
② Attacco tubo gas
③ Attacco scarico condensa