SOFFITTO

ECCELLENTE DISTRIBUZIONE DELL'ARIA

La combinazione dei movimenti delle alette permette un completo controllo della distribuzione dell'aria.

VARIE POSSIBILITÀ D'INSTALLAZIONE

L'unità può essere addossata al soffitto, semi-incassata o montata nella parete, semplificando la scelta della sua ubicazione grazie anche al suo design compatto.

A vista

Semi incasso

Montaggio a parete

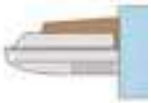

DOPPIA OSCILLAZIONE AUTOMATICA

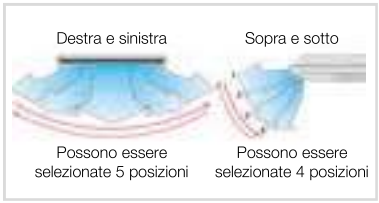

DESIGN COMPATTO

FLUSSO D'ARIA DI LUNGA GITTATA

Permette la climatizzazione di sale di grandi dimensioni garantendo il comfort in ogni angolo.

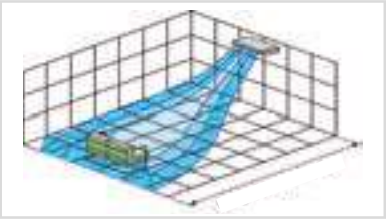

Grandi distanze

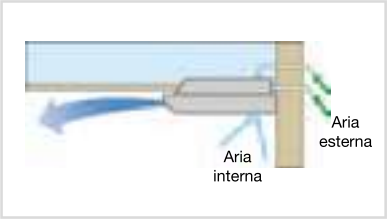

Entrate d'aria

MOTORE DC AD ALTA POTENZA

- Alta potenza
- Elevata portata d'aria
- Alta efficienza

Accessori

Modello	UTD-RF204	UTR-DPB24T
Descrizione	Flangia rotonda	Unità pompa per condensa
Foto		

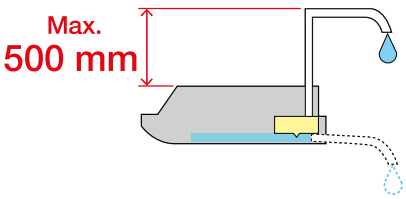

Modello: ABYA030GTEH / ABYA036GTEH / ABYA045GTEH / ABYA054GTEH

- Differenti possibilità d'installazione.
- Possibilità di apporto d'aria esterna.
- Doppio posizionamento della direzione di spinta dell'aria.
- Filtri aria di lunga durata e di facile accesso.
- Pompa per condensa, opzionale, Max. 500mm.

Specifiche

Modello			ABYA030GTEH	ABYA036GTEH	ABYA045GTEH	ABYA054GTEH
Alimentazione			monofase, ~230V, 50Hz			
Potenza	Raffrescamento	kW	9,0	11,2	12,5	14,0
	Riscaldamento		10,0	12,5	14,0	16,0
Assorbimento		W	66	85	131	180
Portata d'aria	Alto	m^3/h	1630	1690	2010	2270
	Medio-A		1520	1560	1840	2070
	Medio		1420	1450	1690	1860
	Medio-B		1320	1360	1530	1660
	Basso		1220	1270	1380	1470
	Silenziosa		1140	1170	1230	1280
Livello di pressione sonora	Alto	dB(A)	42	45	48	51
	Medio-A		40	41	46	49
	Medio		39	39	45	46
	Medio-B		37	38	41	43
	Basso		35	36	38	40
	Silenziosa		33	34	35	36
Dimensioni (H × L × P)		mm	240 × 1660 × 700			
Peso		kg	46	48	48	48
Diametro raccordo	Liquido	mm	9,52			
	Gas		15,88			
Tubo di drenaggio (I.D./O.D.)			25/32			

Nota: Le specifiche si basano sulle condizioni seguenti.
Raffreddamento: Temperatura interna di 27°C bulbo secco / 19°C bulbo umido, temperatura esterna di 35°C bulbo secco / 24°C bulbo umido.
Riscaldamento: Temperatura interna di 20°C bulbo secco / (15°C bulbo umido), temperatura esterna di 7°C bulbo secco / 6°C bulbo umido.
Lunghezza tubo: 7,5 m; differenza altezza fra unità esterna e interna: 0 m. Tensione: 230 [V].

I dati tecnici sono soggetti a variazioni senza obbligo di preavviso.

Accessori

Unità pompa per condensa: UTR-DPB24T
Flangia rotonda: UTD-RF204
Modulo WI-FI: UTY-TFSXZ1

Dimensioni

(Unità: mm)

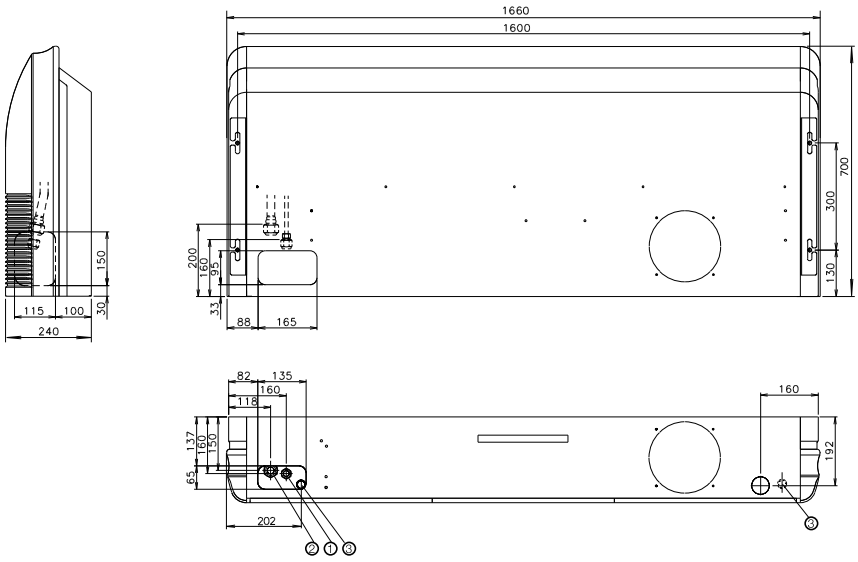

① Attacco tubo liquido
② Attacco tubo gas
③ Attacco scarico condensa